CONFIGURAÇÃO DE PENAS P/ PLOTAGEM

COR		ESP.
1	07	0,1
2	07	0,2
3	07	0,3
4	07	0,4
5	07	0,5
6	07	0,6
7	07	0,25
8	07	0,09
9	07	0,15
140	140	0,15
162	162	0,15

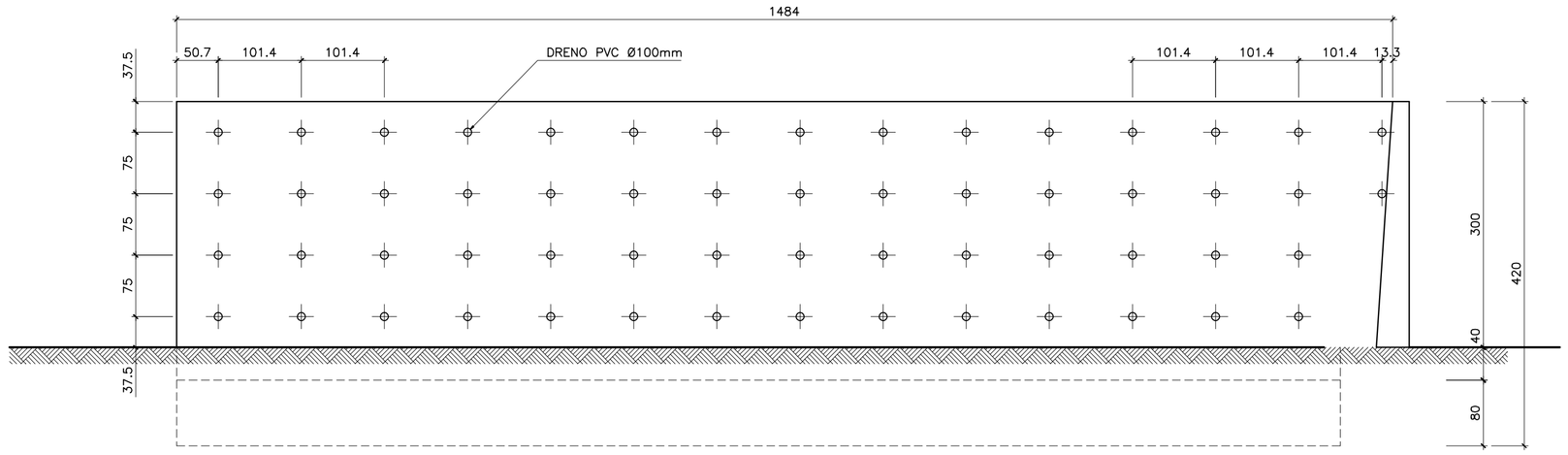

VISTA FRONTAL DO MURO - VISTA A
ESC. 1:50

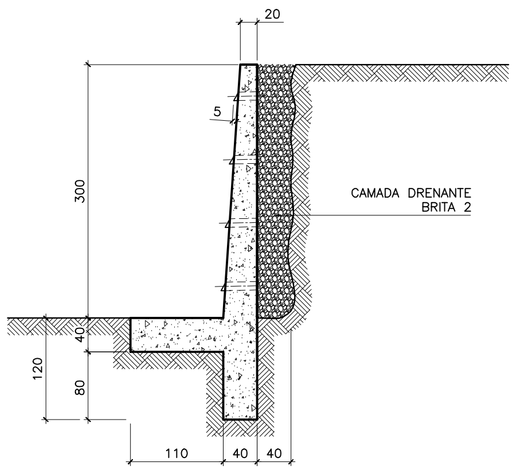

CORTE A-A
ESC. 1:50

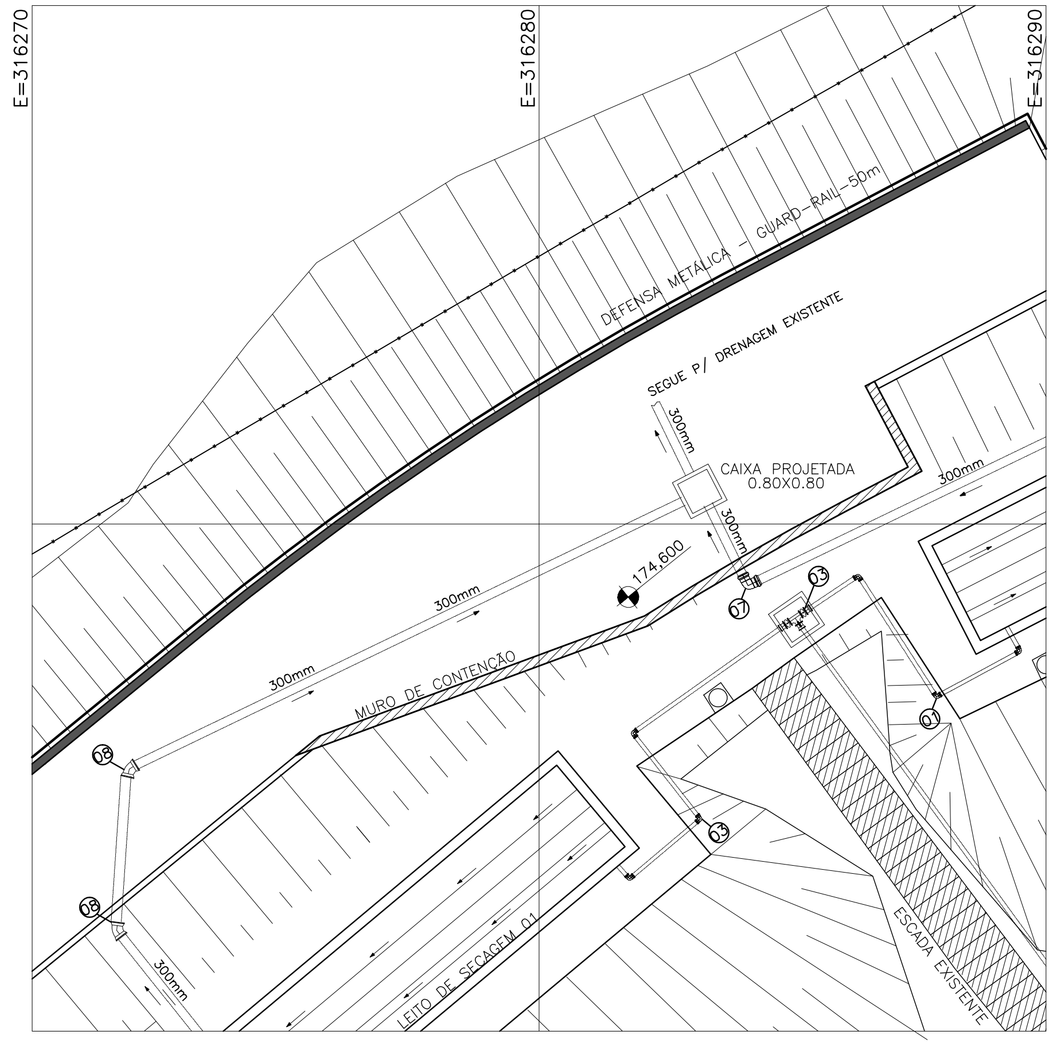

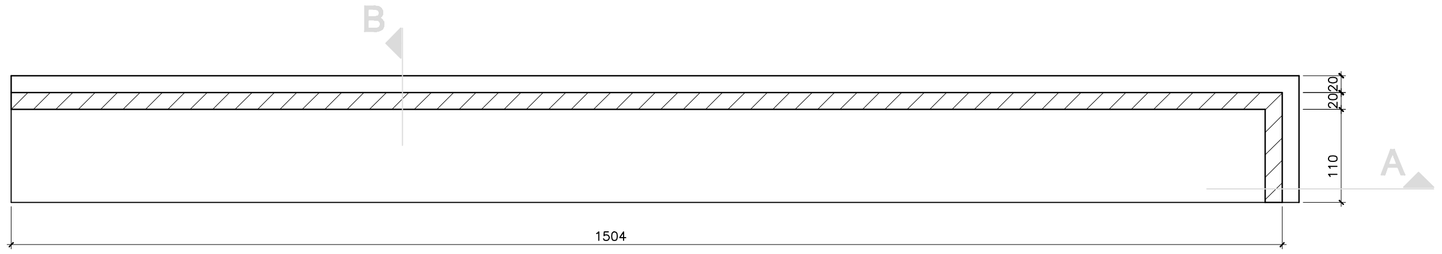

PLANTA DO MURO
ESC. 1:50

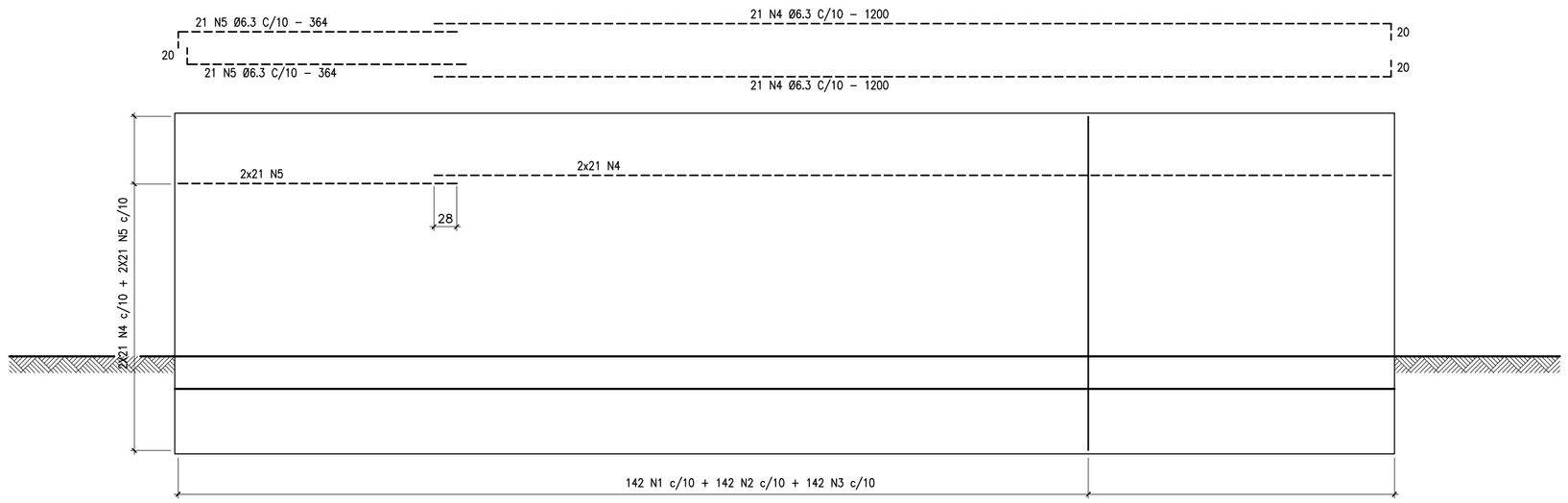

VISTA FRONTAL DO MURO - ARMAÇÃO
ESC. 1:50

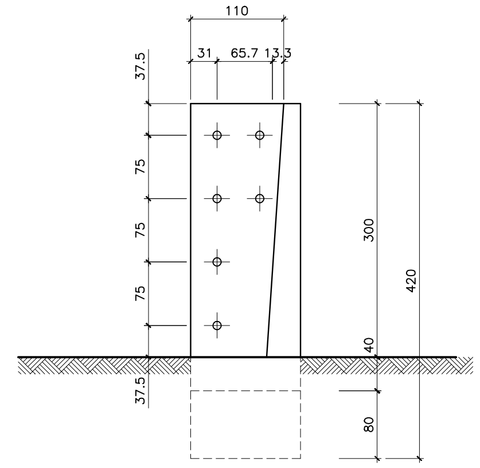

VISTA FRONTAL DO MURO - VISTA B
ESC. 1:50

NOTAS:

1 – COTAS E DIMENSÕES EM CENTÍMETRO, ELEVAÇÕES EM METRO.
BITOLAS DOS AÇOS EM MILÍMETRO.

2 – CONCRETO: fck= 350 kgf/cm2 (35,0 MPa), FATOR A/C<=0,55.
AÇO: CA – 60, fyk= 6000 kgf/cm2.
CA – 50, fyk= 5000 kgf/cm2.

3 – COBRIMENTO MÍNIMO DA ARMADURA=4,0cm.

4 – CONFERIR MEDIDAS NO LOCAL.

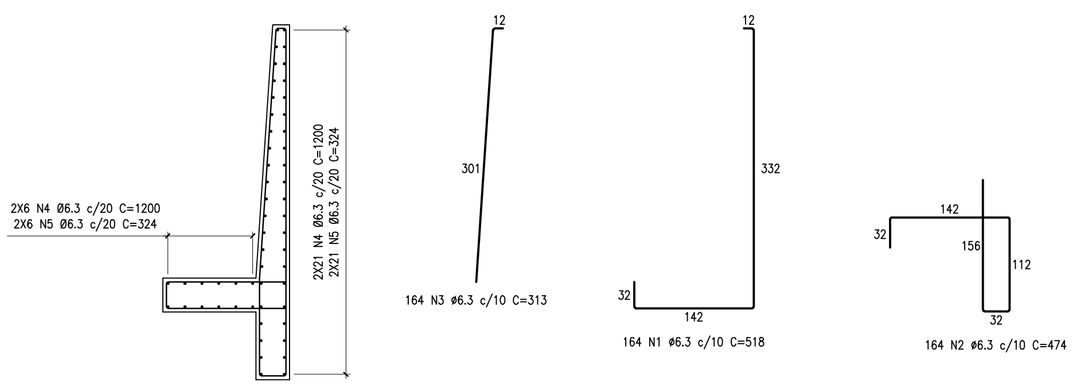

SEÇÃO TÍPICA DO MURO - CORTE A
ESC. 1:50

TABELA DE AÇO				
N	ϕ	QUANT	COMPRIMENTO	
			UNIT (cm)	TOTAL (m)
1	6.3	164	518	849,5
2	6.3	164	474	777,4
3	6.3	164	313	513,3
4	6.3	42	1200	504,0
5	6.3	42	364	152,9
6	6.3	42	140	58,8

RESUMO DO AÇO			
AÇO	ø (mm)	TOTAL (m)	PESO (KG)
CA-60	6.3	2855,88	714
TOTAL			714
TOTAL+10%			785

ÁREAS E VOLUMES		
FORMA	119,3	M²
CONCRETO	28,6	M³

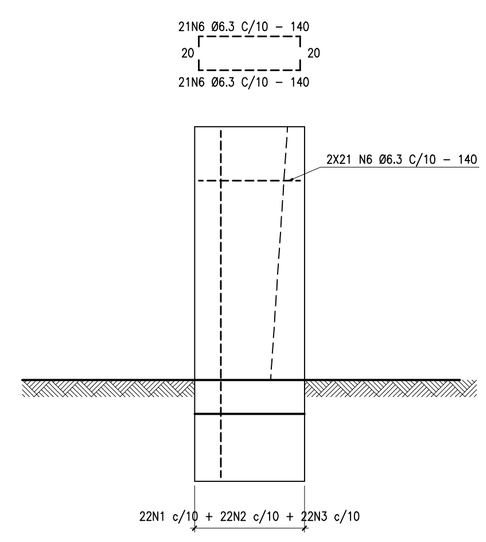

ESTE DESENHO É PROPRIEDADE DA COMPANHIA ESPIRITO SANTENSE DE SANEAMENTO – CESAN E NÃO PODE SER COPIADO SEM SUA AUTORIZAÇÃO.

NÚMEROS	TÍTULOS	Nº	LOCAL	DISCRIMINAÇÃO	DES.	DIV.	GER.	DATA
PRINCIPAIS DESENHOS DE REFERÊNCIA		01	CESAN	AJUSTES GERAIS – CANALETA FUNDO	A.B.A	E-DPE	E-GPP	05/17
		REVISÃO						

CANCELA E SUBSTITUI O DESENHO NÚMERO:

CANCELADO E SUBSTITUÍDO PELO DESENHO NÚMERO:

CENTRO DE DOCUMENTAÇÃO
RECEBIDO: __/__/__
Nº DOC.: _____ ASS.: _____
APROVAÇÃO CESAN:
ASS.: _____ MATR.: _____
UNID.: _____ DATA: __/__/__
ESTA APROVAÇÃO NÃO ISENTA A CONTRATADA DE SUAS RESPONSABILIDADES LEGAIS.

EMITENTE:
PROJETADO: COORDENADOR:
CREA: _____ REGIÃO: CREA: _____ REGIÃO:
DESENHO: _____ Nº DES. PROJETISTA:
DATA: __/__/__
RESPONSÁVEL TÉCNICO:
CREA: _____ REGIÃO: ___ ART Nº: _____ DATA: _____

EMISSÃO CESAN		DATAS
PROJETADO:		
CREA:		
DESENHADO:		
VERIFICADO:		
DIVISÃO:	E-DPE ENGª CARINA DA ROSS REZENDE	JAN/2017
GERÊNCIA:	E-GPP ENG° NESTOR GORZA JR.	JAN/2017

CESAN

MUNICÍPIO: ÁGUIA BRANCA | DISTRITO: SEDE | BAIRRO:

NOME DO EMPREENDIMENTO: AMPLIAÇÃO DO SISTEMA ABASTECIMENTO DE ÁGUIA BRANCA

TÍTULO: SISTEMA DE ABASTECIMENTO DE ÁGUA DE ÁGUIA BRANCA–ES/SEDE
ESTAÇÃO DE TRATAMENTO DE ÁGUA
MURO DE CONTENÇÃO

ESCALA: 1:100 | FOLHA: 01 / 02 | Nº CESAN C–021–000–00–4–XX–0002 | REV: 01